Руководство по монтажу и эксплуатации

Канальные вентиляторы VORTICE серии CA V0

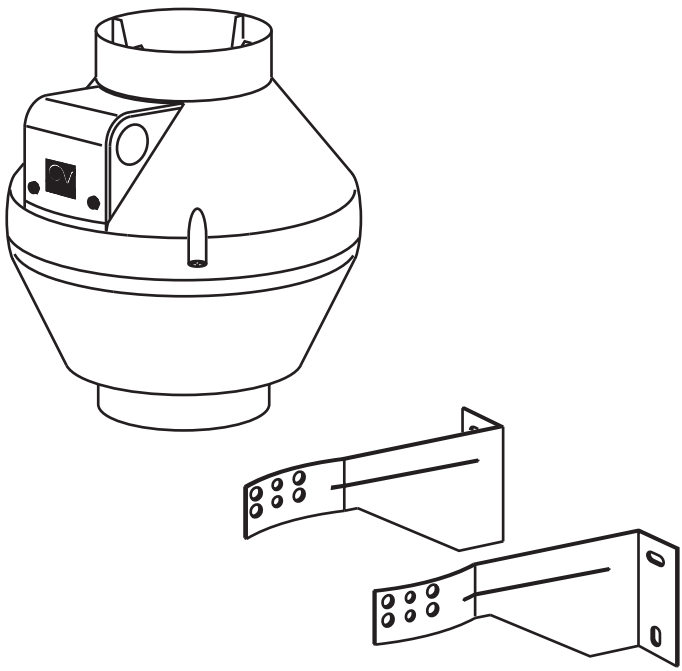

Vortice. Представительство в РФ.
Tel: + 7 (499) 841-98-18
www.vortice.ru

Содержание

Краткое описание и назначение 2
Требования по соблюдению техники безопасности..... 3
Модели 6
Основные виды применения.....6
Монтаж.....8
Схемы электрических соединений 10
Положение фиксатора кабеля..... 13
Техобслуживание / Чистка 14
Поиск и устранение неисправностей..... 15
Утилизация.....15

Перед монтажом и подключением изделия внимательно прочитайте настоящую инструкцию. Компания Vortice не несет ответственности за ущерб, причиненный здоровью людей или оборудованию, вызванный несоблюдением положений настоящей инструкции. Следуйте всем содержащимся в ней указаниям для обеспечения длительного срока службы, механической и электрической надежности устройства. Сохраняйте настоящую инструкцию.

КРАТКОЕ ОПИСАНИЕ И НАЗНАЧЕНИЕ

Оборудование данной серии предназначено для продолжительного и интенсивного использования в помещениях различного назначения и объема, в том числе в индустриальных: на кухнях ресторанов, в офисах, магазинах, прачечных, в лабораториях, в заводских цехах на вредных производствах и т.д.

- В данной серии представлены **7 моделей**, диаметром от 100 до 315 мм.
- Корпус и рабочее колесо вентилятора выполнены из негорючего полипропилена V0.
- Лопатки центробежного рабочего колеса загнуты назад.
- Модели CA 100, CA 125 и CA 150 оснащены двухскоростным двигателем. Остальные модели оснащены односкоростным двигателем.
- Срок службы вентиляторов более 30000 часов, в том числе при непрерывной работе.
- Модели данной серии отличаются пониженными шумовыми характеристиками.
- Вентиляторы комплектуются монтажными кронштейнами.
- Диапазон рабочих температур от - 25°C до + 50°C.
- Класс защиты моделей серии CA V0 E – IP44.
- Класс защиты моделей серии CA V0 – IPX4.

Вентиляторы серии CA V0 E соответствуют требованию ErP Lot. 6 Reg. № 327/2011/UE.

ТРЕБОВАНИЯ ПО СОБЛЮДЕНИЮ ТЕХНИКИ БЕЗОПАСНОСТИ

ПРЕДОСТЕРЕЖЕНИЯ

Осторожно! Данный раздел указывает на необходимость соблюдения осторожности для предотвращения травм.

- Не допускается использование вентилятора для целей, не оговоренных в настоящем руководстве.
- После извлечения вентилятора из упаковки убедитесь в его исправности, в случае каких-либо сомнений следует обратиться к квалифицированному специалисту.
- Упаковку и вентилятор следует хранить в местах недоступных для детей.
- Аналогично использованию любых других бытовых электроприборов, при эксплуатации данного вентилятора следует соблюдать следующие основные правила:
    - Никогда не дотрагивайтесь до вентилятора мокрыми или влажными руками.
    - Никогда не дотрагивайтесь до вентилятора, будучи босиком.
    - Не разрешайте пользоваться вентилятором детям.
- Не допускается эксплуатация вентилятора при наличии в воздухе легковоспламеняющихся паров (спирт, инсектициды, бензин и т.п.).

УКАЗАНИЯ

Осторожно! Данный раздел указывает на необходимость соблюдения осторожности для предотвращения повреждения электроприбора.

- Не допускается вносить какие-либо изменения в устройство вентилятора.
- Не допускается подвергать вентилятор неблагоприятным атмосферным воздействиям (дождь, солнце и т.п.).
- Монтаж вентилятора должен осуществляться только квалифицированным специалистом.
- Рекомендуется регулярно проводить тщательный визуальный осмотр вентилятора. При обнаружении любых дефектов дальнейшая эксплуатация вентилятора не допускается, и рекомендуется немедленно обратиться в сервисный центр Vortice.
- Электросеть, к которой подсоединяется вентилятор, должна удовлетворять действующим нормам и правилам.
- Так как вентилятор имеет двойную электроизоляцию, заземление не требуется.

- Номинальная мощность источника электропитания, к которому подключается вентилятор, вентилятор должна соответствовать максимальной мощности, потребляемой вентилятором. Если это требование не выполняется, для принятия соответствующих мер следует обратиться к электрику.
- При монтаже вентилятора следует использовать многополюсный выключатель.

  Расстояние между контактами этого выключателя должно быть не менее 3 мм.
- Вентилятор следует отключать в следующих случаях:

  а) при выявлении неисправностей;
  б) при выполнении чистки изделия;
  в) при не использовании.
- Удаляемый воздух или испарения не должны содержать в себе какие-либо масляные субстанции, сажу, реактивы, агрессивные вещества или смеси, которые являются взрыво или пожароопасными..
- Для эффективного функционирования вентилятора требуется соответствующий приток в помещение свежего воздуха. Более того, если помимо данного вентилятора в помещении установлены нагреватель воды, газовая плита и т.п. устройства, которые забирают воздух для горения из этого же помещения, то воздухообмен в этом помещении должен быть увеличен настолько, чтобы обеспечивать эффективную работу всех устройств.
- Максимальная температура окружающей среды при работе вентилятора не должна превышать 55° C для моделей CA 100-V0 D, CA 125-V0 D, CA 150-V0 D и CA 200-V0 Q, и 55° C для всех остальных моделей.
- Воздух из вентилятора должен удаляться через отдельный воздуховод (используемый только для него).
- Выпускной раструб вентилятора должен быть постоянно соединен с воздуховодом.
- Не допускается перекрывать впускное и выпускное отверстия вентилятора.
- Монтаж вентилятора должен быть произведен таким образом, чтобы его крыльчатка была вне досягаемости (что определяется стандартным способом с помощью калибра в соответствии с действующими правилами и нормами безопасности). Если это невозможно сделать, то должна быть смонтирована соответствующая дополнительная защита.
- В случае падения или любого сильного удара вентилятора, его должен проверить квалифицированный инженер.
- В случае слабой вытяжки или нарушения работы вентилятора следует немедленно обратиться в сервисный центр компании Vortice. При необходимости ремонта требуйте использования только штатных запасных частей компании Vortice.

- При необходимости демонтажа вентилятора, вначале следует отключить его сетевым выключателем, а затем отсоединить сетевой шнур. Не допускается хранить вентилятор в пределах досягаемости для детей.
- Не допускается применение вентилятора для интенсификации работы водонагревателей, газовых плит и т. п.; не допускается также нагнетание удаляемого воздуха в воздуховоды горячего воздуха подобных аппаратов.

ВАЖНО!

В случае установки вентилятора на высоте меньшей чем 2,3 метра необходимо смонтировать:
- защитную решетку (рис. 3), если к всасывающему патрубку не подсоединена труба (свободное всасывание);
- раму с защитной сеткой (рис. 4), в случае если к выпускному патрубку не подсоединена труба, или если эта труба короткая.

Все модели вентиляторов оборудованы предохранительным устройством (с ручным сбросом), прерывающим работу в случае неисправности вентилятора.
В случае срабатывания защиты – отключите вентилятор от сети и дайте ему остыть. Устраните неисправности (закрыта решетка, заблокировано рабочее колесо, забиты воздуховоды и т.п.) и снова подайте питание. Если предохранительное устройство сработает снова, обратитесь в авторизованный сервисный центр компании Vortice для ремонта вентилятора.

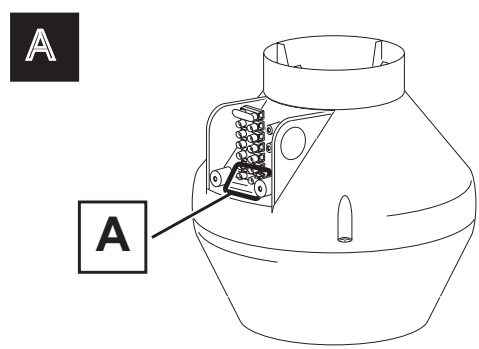

Электротехнические данные источника питания должны соответствовать электротехническим данным вентилятора, указанным на паспортной табличке A.

МОДЕЛИ

- **Модели с односкоростными двигателями CA 200-V0, CA 250-V0 и CA 315-V0:**
  Вентилятор приводится в действие при подаче напряжения от внешнего выключателя.

- **Модель с односкоростным двигателем с пониженной частотой вращения ротора CA 200-V0 Q:**
  Вентилятор приводится в действие при подаче напряжения от внешнего выключателя. За счет пониженной скорости вращения рабочего колеса мощность, производительность и напор вентилятора ниже, чем у модели CA 200-V0.

- **Модели с двухскоростными двигателями CA 100-V0 D, CA 125-V0 D, CA 150-V0 D:**
  Вентилятор приводится в действие при подаче напряжения от внешнего выключателя.

ОСНОВНЫЕ ВИДЫ ПРИМЕНЕНИЯ

Вентиляторы Vortice CA V0 можно монтировать в начале, в середине, в конце воздуховода, в горизонтальном, вертикальном положении; около стены, потолка, в любой плоскости. Главным отличительным свойством вентиляторов является простота монтажа и обслуживания.

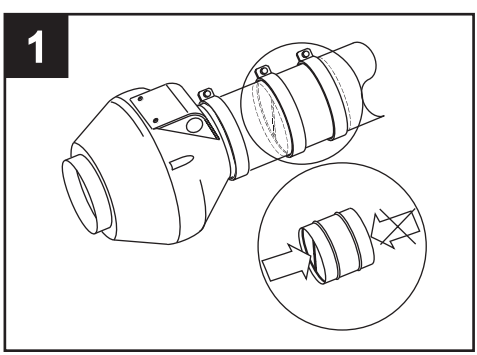

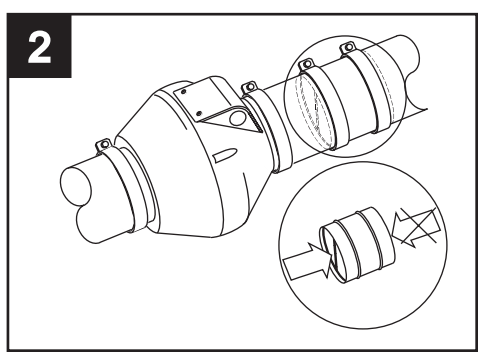

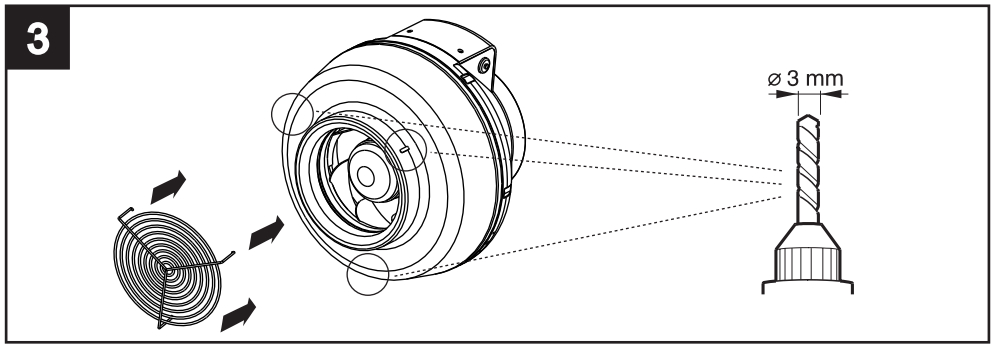
3
⌀ 3 mm

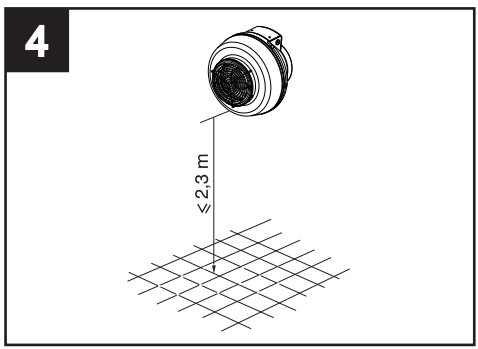
4
≤2,3 m

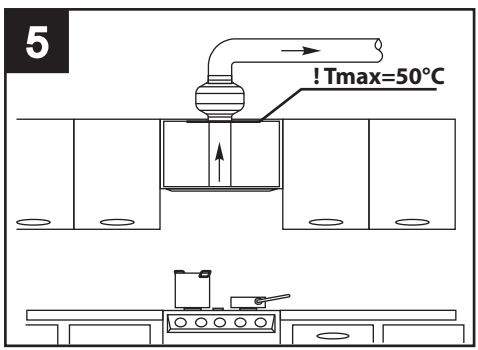
5
! Tmax=50°C

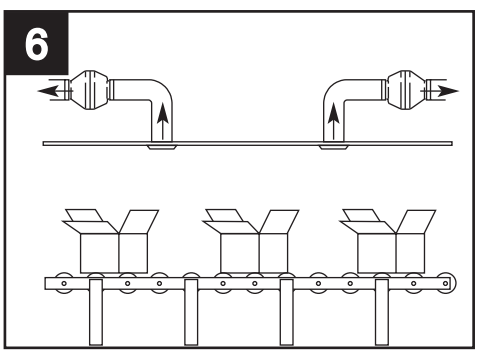
6

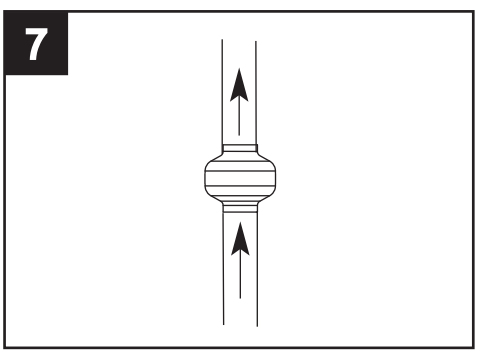
7

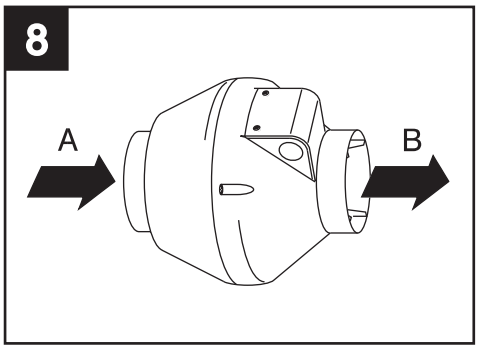

Данный рисунок (8) показывает правильное расположение прибора по отношению к трубопроводу:

A = впускное отверстие;
B = выпускное отверстие.

ВАЖНО!
Для правильной работы прибора, выпускной патрубок всегда должен быть соединен с воздуховодом.

МОНТАЖ

ВАЖНО!

• Применение комплектных кронштейнов необязательно.

• В случае вертикальной установки прибора всасывающие и выпускные отверстия должны быть укупорены (рис. 7).

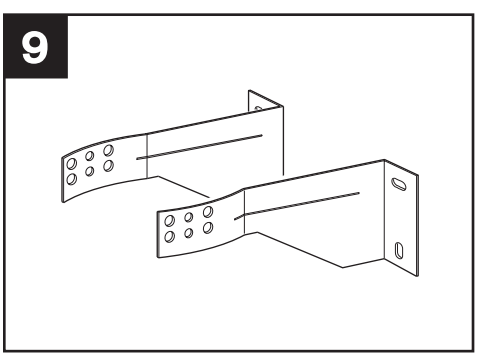

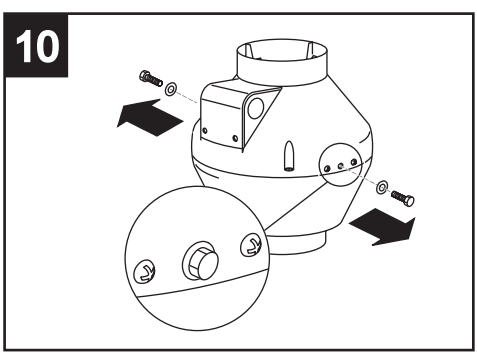

VORTICE

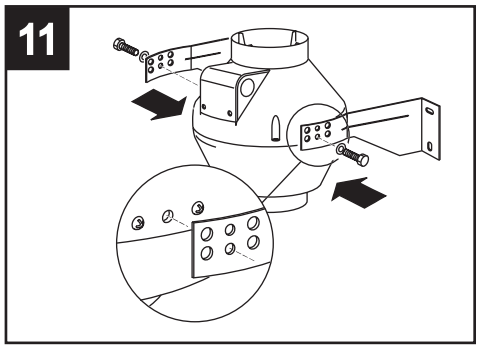

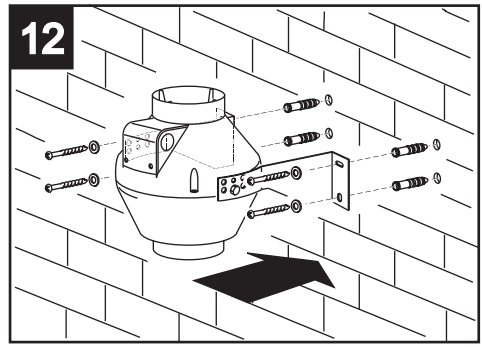

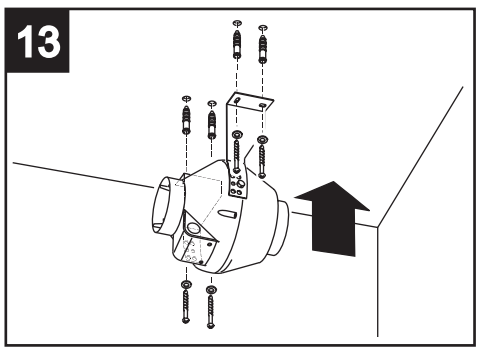

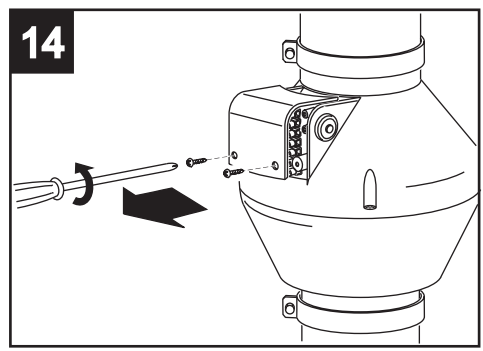

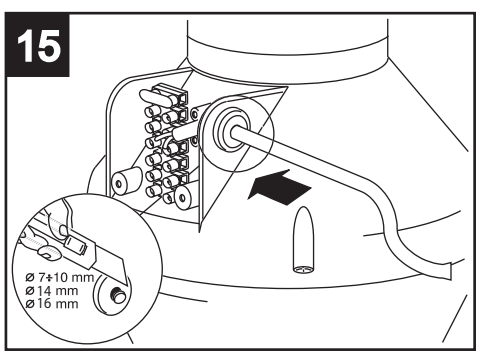

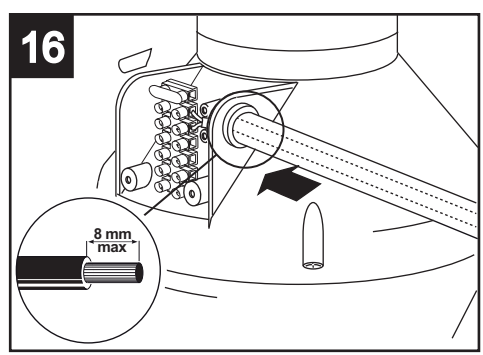

СХЕМЫ ЭЛЕКТРИЧЕСКИХ ПОДКЛЮЧЕНИЙ

Рис. 17A - схема подключения 3-скоростного блока управления Vortice код 12869;

В качестве альтернативы, предусмотрены другие схемы подключений, связанные с различными режимами управления (устройства установщика):

Рис. 17B - схема подключения 3-х скоростей с трехполюсным переключателем;
Рис. 17C - схема подключения регулятора скорости C1.5 код 12966;
Рис. 17D - схема подключения регулятора скорости C2.5 код 12967;
Рис. 17E - схема подключения 2-х скоростей с двухполюсным переключателем: минимальная и максимальная;
Рис. 17F - схема подключения 2-х скоростей с двухполюсным переключателем: средняя и максимальная.

ВНИМАНИЕ!
Правильное функционирование ERP 2018 гарантировано только при соблюдении схемы соединения 17A.

ВАЖНО!

В базовой комплектации при подключении вентилятора выбирается одна из двух скоростей вращения (максимальная или минимальная). Для переключения скоростей необходимо дополнительно приобрести двухклавишный переключатель скоростей или регулятор скорости.

17A **Схема подключения 3-скоростного блока управления Vortice код. 12869**

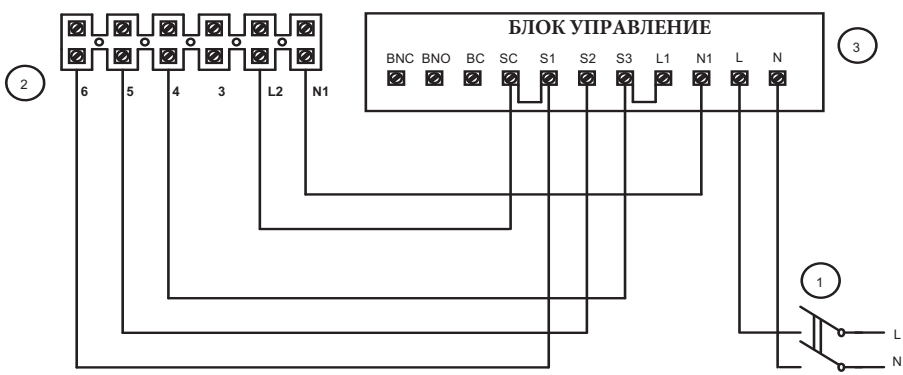

Примечание: не удаляйте подключенные провода

1 ДВУХПОЛЮСНЫЙ ПЕРЕКЛЮЧАТЕЛЬ (DPST)
2 ТЕРМИНАЛ ПРОДУКТА
3 БЛОК УПРАВЛЕНИЯ

17B Схема подключения 3-х скоростей с трехполюсным переключателем

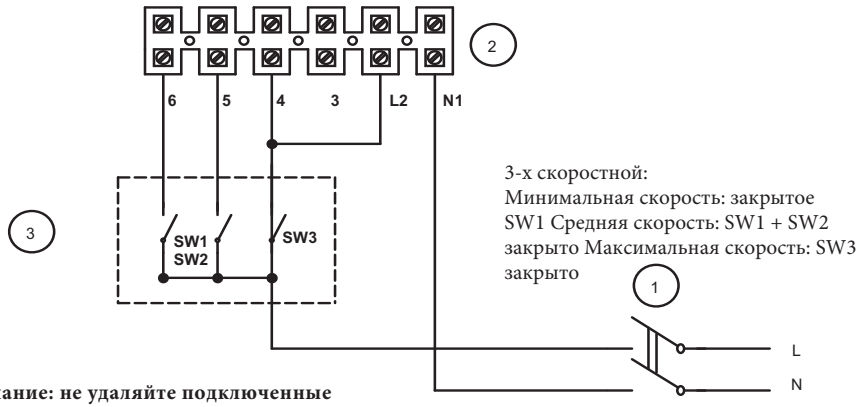

Примечание: не удаляйте подключенные провода

1. ДВУХПОЛЮСНЫЙ ПЕРЕКЛЮЧАТЕЛЬ (DPST)
2. ТЕРМИНАЛЫ ПРОДУКТА 3x 1
3. ПЕРЕКЛЮЧАТЕЛЬ ПОЛЮСА (UPST)

17C Схема подключения регулятора скорости C1.5 код 12966

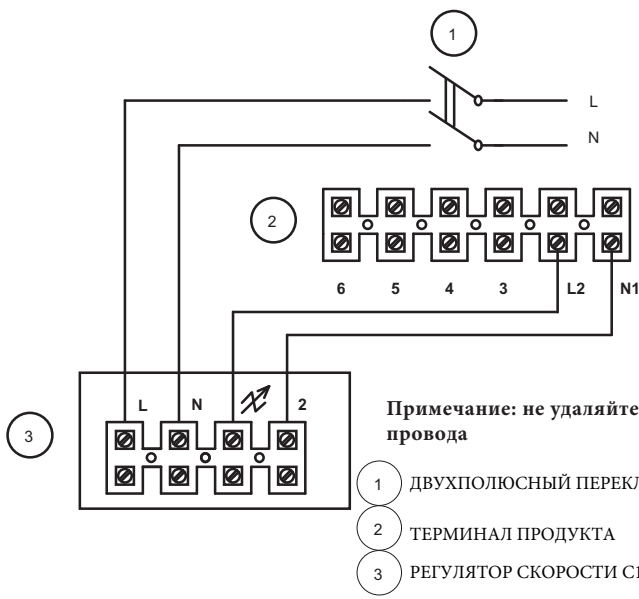

Примечание: не удаляйте подключенные провода

1. ДВУХПОЛЮСНЫЙ ПЕРЕКЛЮЧАТЕЛЬ (DPST)
2. ТЕРМИНАЛ ПРОДУКТА
3. РЕГУЛЯТОР СКОРОСТИ C1.5 код 12966

17D Схема подключения регулятора скорости C2.5 код 12967

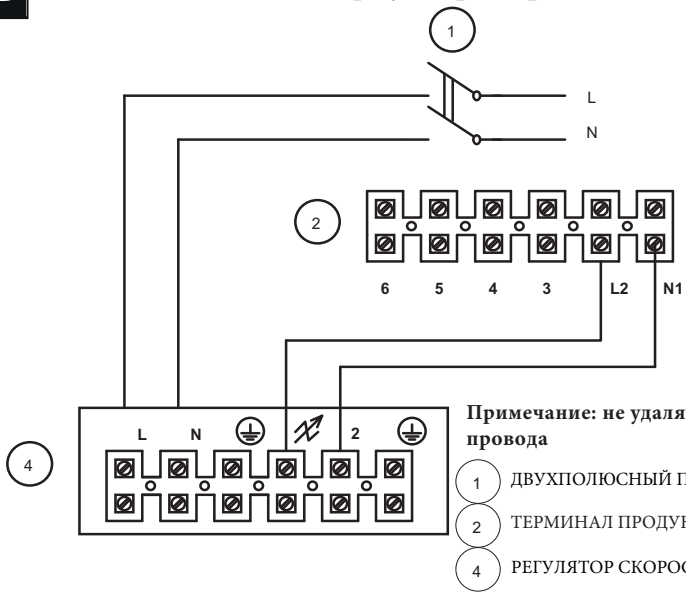

Примечание: не удаляйте подключенные провода

1 ДВУХПОЛЮСНЫЙ ПЕРЕКЛЮЧАТЕЛЬ (DPST)

2 ТЕРМИНАЛ ПРОДУКТА

4 РЕГУЛЯТОР СКОРОСТИ C2.5 код 12967

17E Схема подключения 2-х скоростей с двухполюсным переключателем: минимальная и максимальная

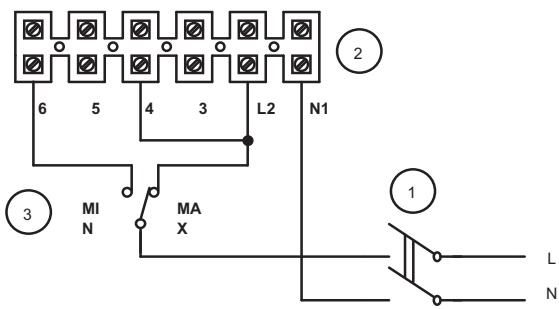

Примечание: не удаляйте подключенные провода

1 ДВУХПОЛЮСНЫЙ ПЕРЕКЛЮЧАТЕЛЬ (DPST)

2 ТЕРМИНАЛ ПРОДУКТА

3 ПЕРЕКЛЮЧАТЕЛЬ

17F

Схема подключения 2-х скоростей с двухполюсным переключателем: средняя и максимальная

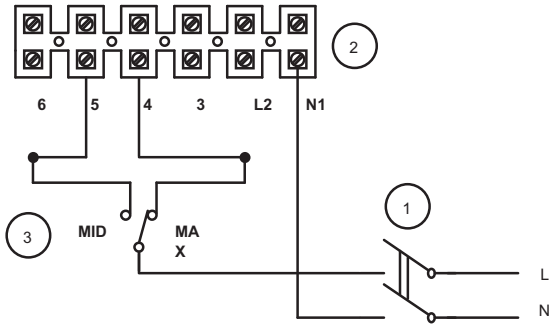

Примечание: не удаляйте подключенные провода

1 ДВУХПОЛЮСНЫЙ ПЕРЕКЛЮЧАТЕЛЬ (DPST)

2 ТЕРМИНАЛ ПРОДУКТА

3 ПЕРЕКЛЮЧАТЕЛЬ

* Мощность вентилятора не должна превышать мощнось применяемого с ним регулятора скорости.

ПОЛОЖЕНИЕ ФИКСАТОРА КАБЕЛЯ

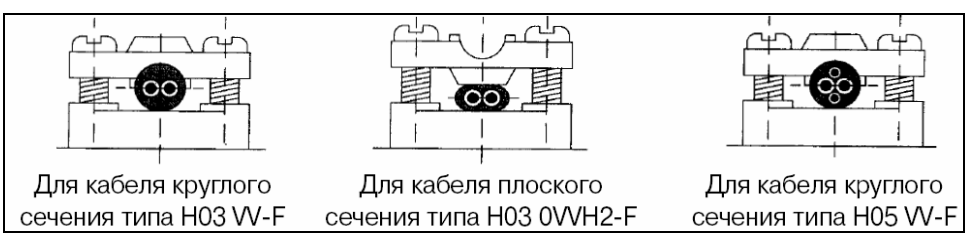

ТЕХОБСЛУЖИВАНИЕ / ЧИСТКА

Любая операция технического обслуживания или чистки, требующая демонтажа вентилятора, должна выполняться квалифицированным специалистом. Перед выполнением чистки или технического обслуживания отсоедините вентилятор от электросети, отключив сетевой выключатель системы (положение OFF (ОТКЛ.)).
Не допускается погружать вентилятор в воду или другую жидкость.

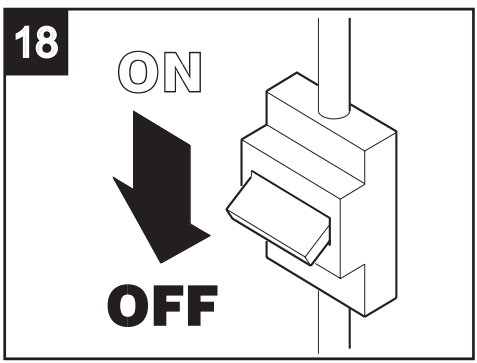

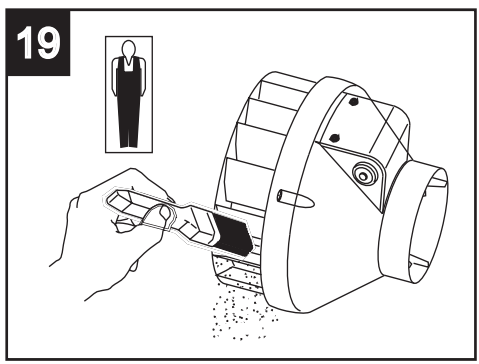

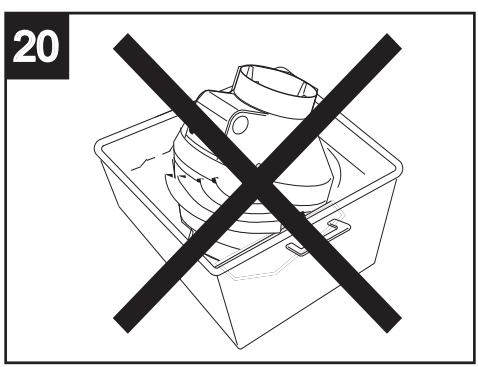

ПОИСК И УСТРАНЕНИЕ НЕИСПРАВНОСТЕЙ

Перед обращением в отдел технического обслуживания компании Vortice рекомендуется попытаться устранить неисправность с помощью следующей таблицы.

НЕИСПРАВНОСТЬ	ВЕРОЯТНАЯ ПРИЧИНА	СПОСОБ УСТРАНЕНИЯ
Вентилятор не работает	Отсутствует электропитание	Проверьте сетевой выключатель. Проверьте правильность электрических соединений
Шум во время работы	Дисбаланс рабочего колеса вентилятора	Произведите чистку рабочего колеса. Если это не поможет, обратитесь в сервисный центр компании Vortice.
Низкая эффективность вытяжки	Слишком большое помещение для установленного вентилятора	Замените вентилятор на другой, более мощный, или установите дополнительный вентилятор

УТИЛИЗАЦИЯ

Данный символ на вентиляторе указывает на то, что по истечении срока эксплуатации, его нельзя утилизировать как бытовые отходы, его необходимо достать в центр сбора отходов электрического и электронного оборудования или вернуть продавцу. Пользователь несет ответственность за правильную утилизацию устройства. Несоблюдение этого требования может привести к штрафам, установленным законами об утилизации отходов. Экологически безопасная утилизация отходов, позволяет избежать нанесения вреда окружающей среде и возможных связанных с этим рисков для здоровья, а также способствует рециркуляции материалов, используемых в приборе.

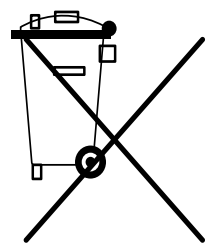

Компания Vortice оставляет за собой право вносить любые изменения в данное руководство.